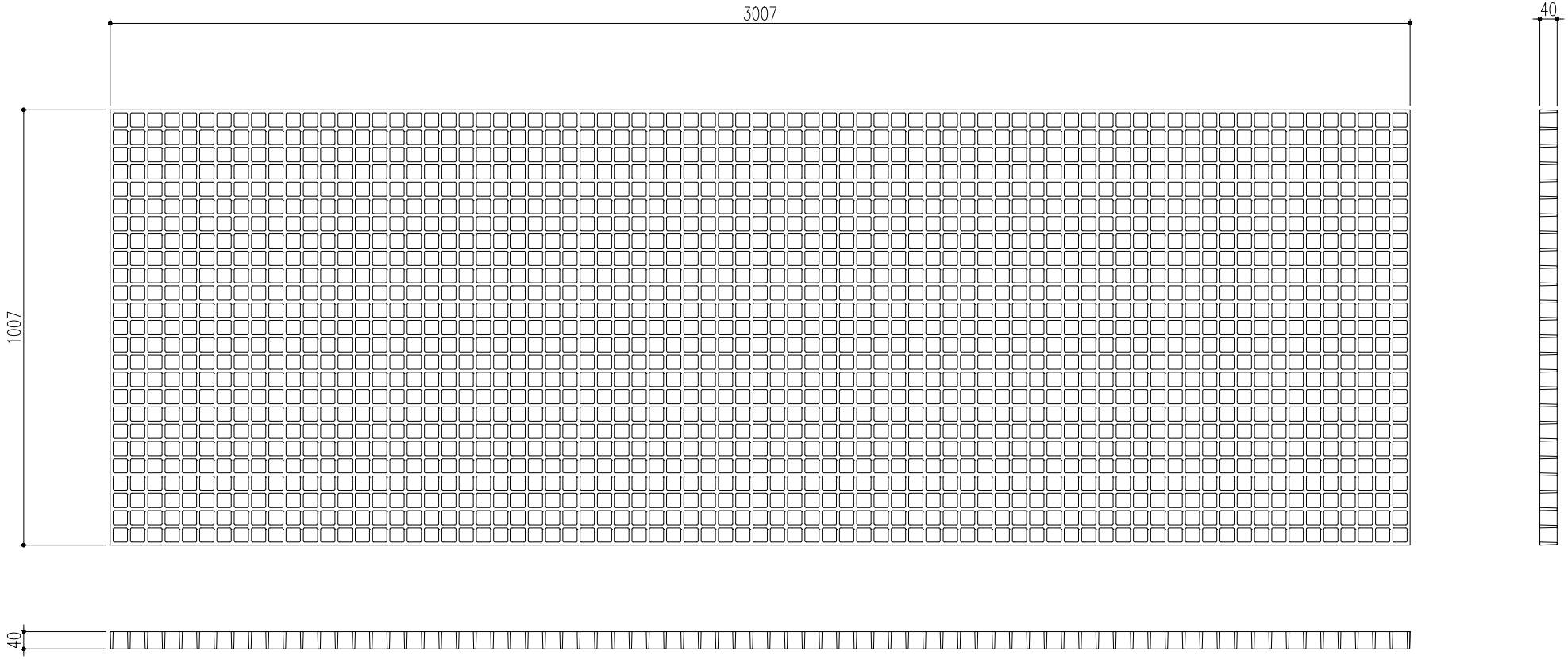

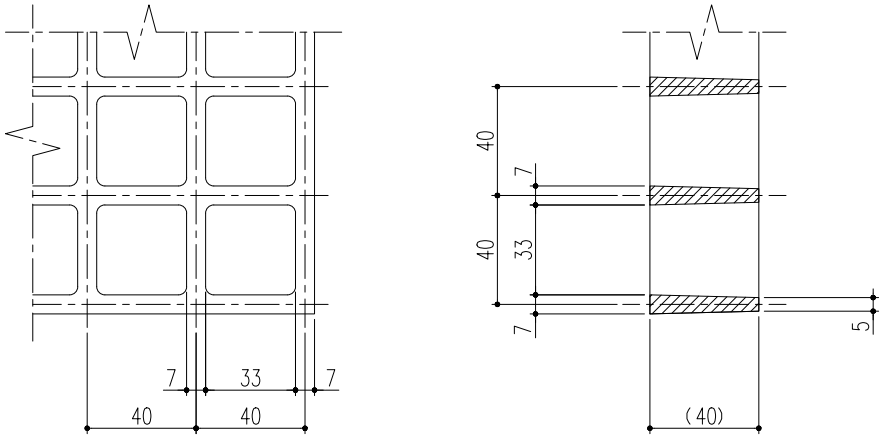

詳細図 S=1/2

※注記
- 材質：FRP
- 色：グレー,ライトグレー,ホワイト,クリアー
- 計算質量：20.2kg/m2
- 開口率：67%

△					第三角法		担当	年月日	尺度	名称	FRPグレーチング	図番	BD9215K205-1
△						製図	西村	'04.9.15	1/10				
△1	更新	'20.12.7	近藤	近藤		検図	川瀬	〃	(A3)	品名	FG4040	株式会社 中部コーポレーション	
記号	変更内容・理由	年月日	担当	承認		承認	川瀬	〃					